DESCRIPTION DU PRODUIT

Avec Orma il ne sera pas nécessaire de se préoccuper de la pollution engendrée par les semelles dans des environnements propres grâce à l'utilisation de chaussures de manière simple et rapide. Les instructions à suivre vous informeront sur les détails et vous permettront de vous familiariser rapidement avec le produit, afin d'en exploiter ses capacités.

CARACTÉRISTIQUES DE CONSTRUCTION
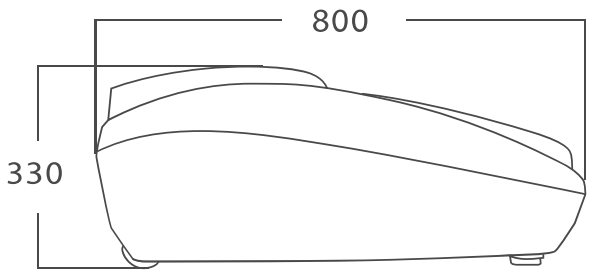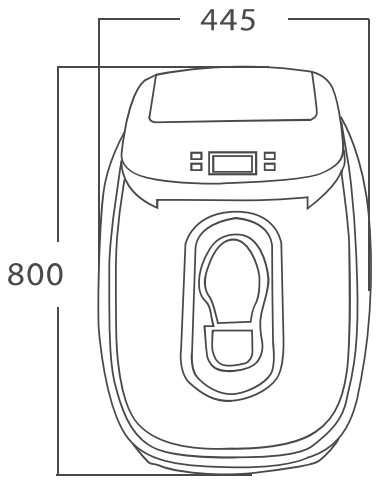
Modèle:	Orma
Dimensions	800 x 445 x 330 mm
Hauteur du sol	20 mm
Poids net	21 kg
Temps d'alimentation film	4.0 s
Temps de mise en forme	2.0 s
Puissance absorbée	1300 W
Préchauffage	3 min
Puissance/Fréquence alimentation	220±5% V 50 Hz
Consommation en standby (pause)	75 W
Température maximale	250 °C